Diese Konstruktion ist Eigentum der I2S-Dresden GmbH und darf weder kopiert, noch dritten Personen ohne Erlaubnis der I2S-Dresden GmbH übergeben werden.

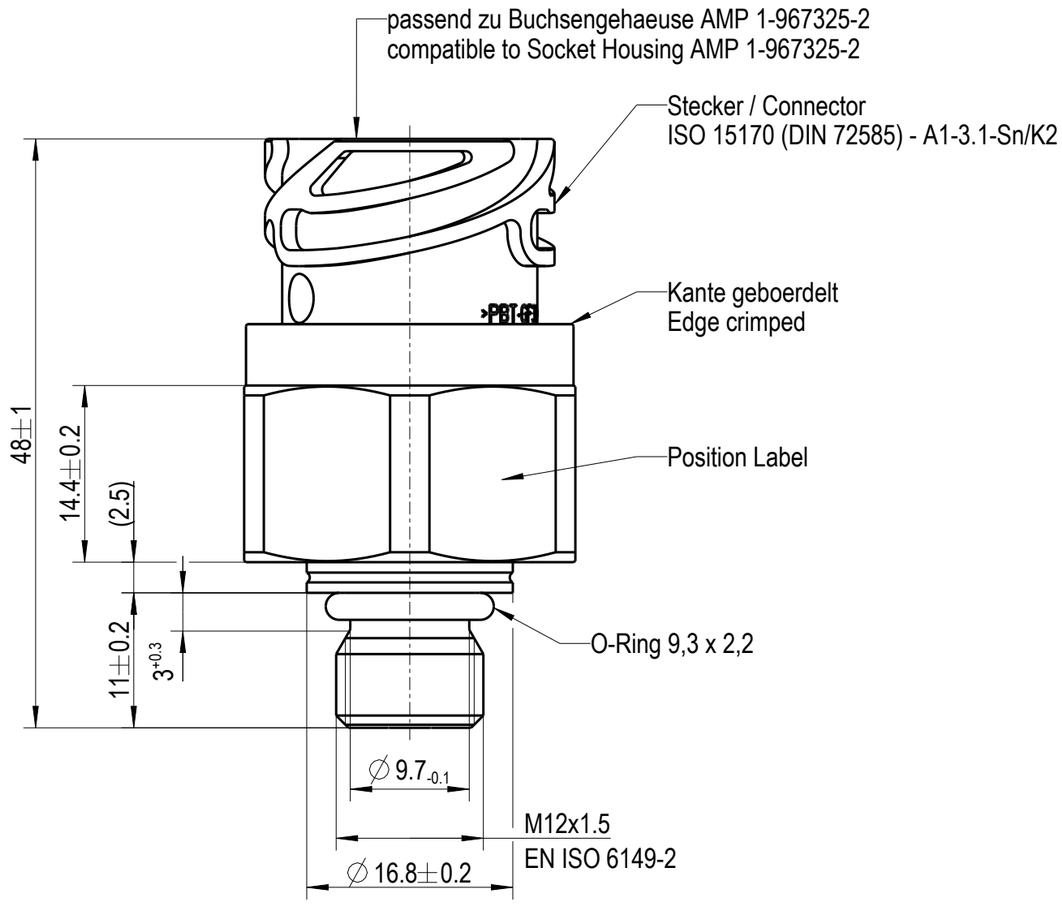

Deutsch	English	
Nenndruckbereich	FS-Pressure Range	0 bar ... 60 bar
Druckart	Pressure Type	relativ / relative
Art des Ausgangssignales	Type of Output Signal	nicht ratiometrisch/ non ratiometric
Ausgangsspannung bei Nenndruck	Full-scale Output at Nominal Pressure	4,5 V
Nulldrucksignal (Offset)	Zero Pressure Output (Offset)	0,5 V
Gesamtfehler/ Druck -40°C ≤ T < -20°C -20°C ≤ T ≤ 0°C 0°C < T ≤ +100°C +100°C < T ≤ +125°C	Total Accuracy/ Pressure -40° C ≤ T < -20° C -20° C ≤ T ≤ 0° C 0° C < T ≤ +100° C +100° C < T ≤ +125° C	 max. ± 3,5% FS max. ± 2,5% FS max. ± 1,0% FS max. ± 2,0% FS
Antwortzeit (10% ... 90%)	Response time (10% ... 90%)	≤ 1,5 msec
Versorgungsspannung	Supply Voltage	24 V (min. 8 V - max. 32 V)
Stromaufnahme	Current Consumption	< 20 mA
Max. zulässiger Überdruck	Max. Allowed Pressure	120 bar (dauerhaft/ permanent)
Berstdruck	Burst Pressure	180 bar
Betriebstemperatur	Operating Temperature	-40°C ... +125°C
Lagertemperatur	Storage Temperature	-20°C ... +60°C
Einbaulage	Built-in Orientation	beliebig/ any at all
Anzugsdrehmoment	Tightening Torque	max. 35 Nm
Drehmoment am Stecker	Torque on Connector	max. 5 Nm
Material Druckstutzen Messzelle Adapter Stecker	Material Pressure Port Measuring Cell Adapter Connector	 EN AW 6082-T6 SUS630 (1.4542) SUS303 (1.4305) PBT-GF 30

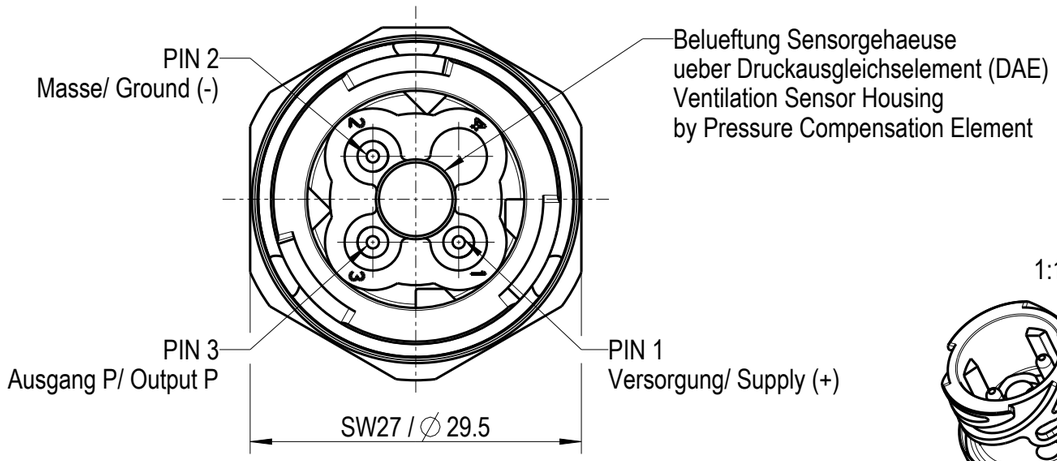

1:1

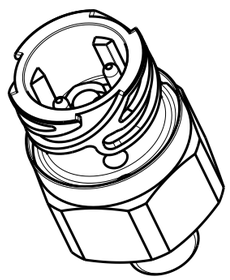

Montagehinweis: / Mounting Instruction:

Teile nicht fallen lassen. / Do not drop parts.
Heruntergefallene Teile dürfen nicht verwendet werden. / Dropped parts must not be used.

Verwendungsbereich Application 803347 Freigegeben	Maße/ Dim. mm	Tolerierung/ Tolerances ISO 14405 - Ⓔ DIN ISO 2768-mK	Maßstab Scale 2:1
			Gewicht Weight 0.031 kg
			Werkstoff/ Material

	Dat.	Name
Name	17.10.22	Frost
Gepr. Check	17.10.22	Zühlke

REV.	Änderung/ Change	Dat.	Name

i2s an Amphenol company
Intelligente Sensorsysteme Dresden GmbH

Benennung/ Naming

Drucksensor

Zeichnung_Nr./ Drawing Number: 1_100101687A
Iteration 2
Blatt/Sheet 1
Size: A3
1 Bl./Sh.
Mod.:1_150043546A
Ers. f.:

All rights reserved by I2S-Dresden GmbH. Any reproduction , disclose or use of either is prohibited without the prior approval of I2S-Dresden GmbH.