Diese Konstruktion ist Eigentum der I2S-Dresden GmbH und darf weder kopiert, noch dritten Personen ohne Erlaubnis der I2S-Dresden GmbH übergeben werden.

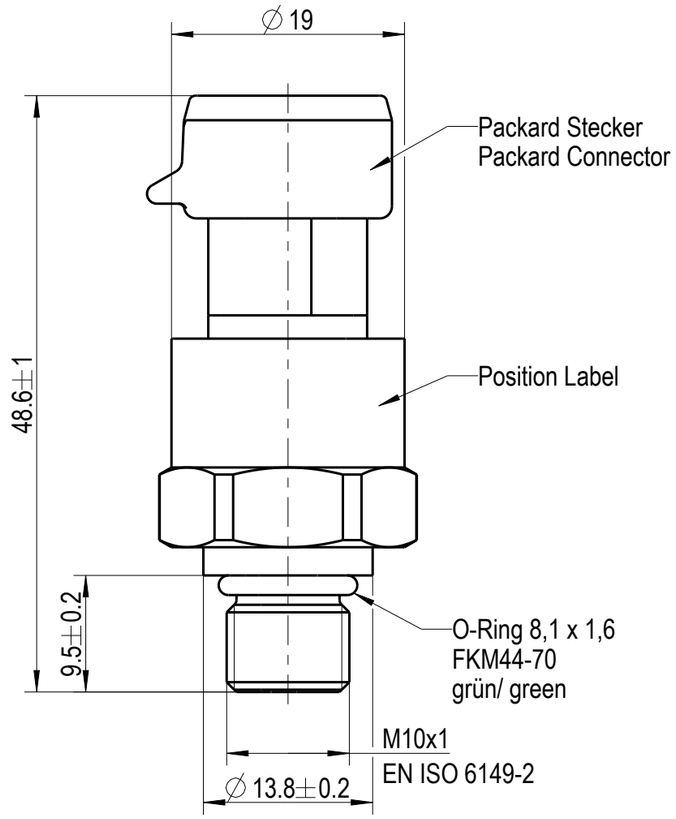

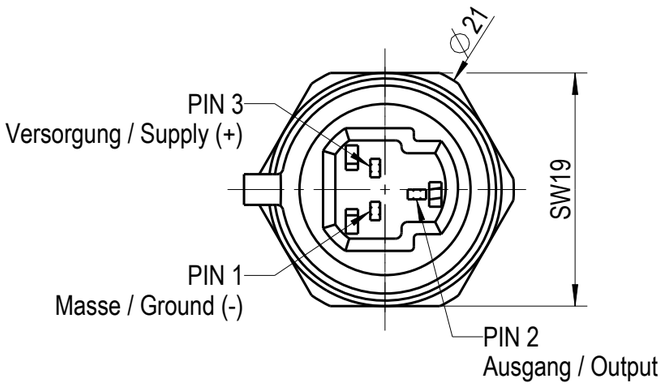

Deutsch	English	
Nenndruckbereich	FS-Pressure Range	0 bar ... 60 bar
Druckart	Pressure Type	relativ / relative
Art des Ausgangssignales	Type of Output Signal	ratiometrisch / ratiometric
Ausgangsspannung bei Nenndruck	Full-scale Output at Nominal Pressure	4,5 V
Nulldrucksignal (Offset)	Zero Pressure Output (Offset)	0,5 V
Gesamtfehler/ Druck -40°C ... +140°C	Total Accuracy/ Pressure -40°C ... +140°C	max. ± 1,0% FS
Versorgungsspannung	Supply Voltage	5 V ± 0,5 V
Stromaufnahme	Current Consumption	< 20 mA
Max. zulässiger Überdruck	Max. Allowed Pressure	120 bar
Berstdruck	Burst Pressure	180 bar
Betriebstemperatur	Operating Temperature	-40°C ... +140°C
min./ max. Medientemperatur	min./ max. Media Temperature	-40°C ... +140°C
Lagertemperatur	Storage Temperature	-20°C ... +60°C
Einbaulage	Built-in Orientation	beliebig/ any at all
Anzugsdrehmoment	Tightening Torque	15 Nm -3 Nm

Maßgebend ist der deutsche Text.
Only the german-language Version shall be binding.

Verwendungsbereich
Application
803315
Freigegeben

Maße/ Dim.
mm

Tolerierung/ Tolerances
ISO 14405 - Ⓔ
DIN ISO 2768-mK

Maßstab
Scale 2:1

Gewicht
Weight 0.010 kg

Werkstoff/ Material

	Dat.	Name
Name	31.03.22	Frost
Gepr. Check	31.03.22	Zacharias

Benennung/ Naming

Drucksensor

Zeichnung_Nr./ Drawing Number: 1_100100064A

Iteration 1

Blatt/Sheet 1

Size: A3

1 Bl./Sh.

Mod.:1_150099357A

Ers. f.:

REV.	Änderung/ Change	Dat.	Name

i2s an Amphenol company
Intelligente Sensorsysteme Dresden GmbH

All rights reserved by I2S-Dresden GmbH. Any reproduction , disclose or use of either is prohibited without the prior approval of I2S-Dresden GmbH.