Diese Konstruktion ist Eigentum der I2S-Dresden GmbH und darf weder kopiert, noch dritten Personen ohne Erlaubnis der I2S-Dresden GmbH übergeben werden.

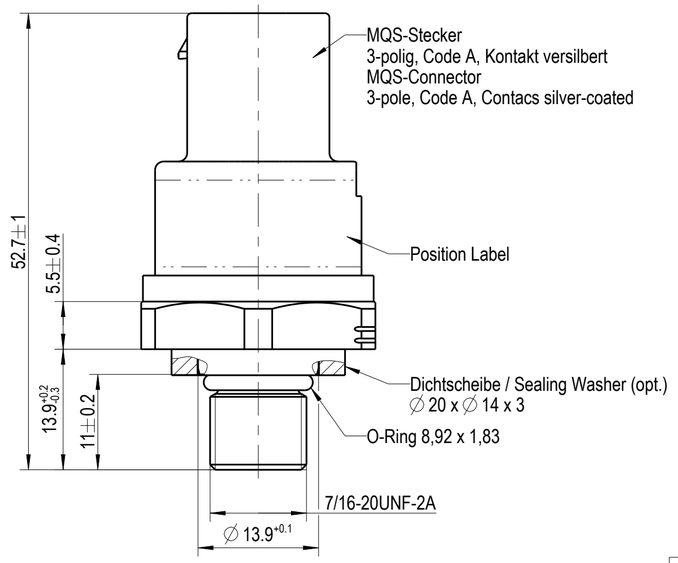

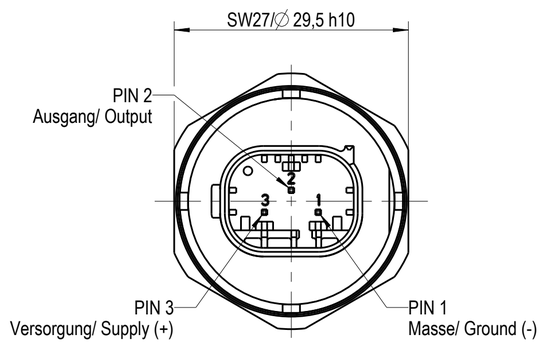

Einschraubloch/
Female Counter-Part
nach/ acc. ISO 11926-1
5:1

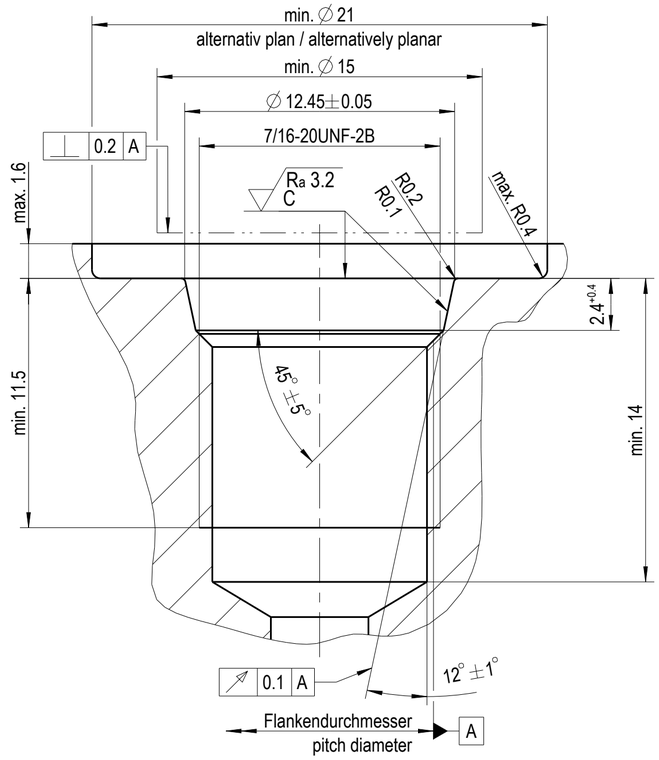

	Deutsch	English	
	Nenndruckbereich	FS-Pressure Range	0 bar ... 500 bar
	Druckart	Pressure Type	relativ/ relative
	Art des Ausgangssignales	Type of Output Signal	ratiometrisch/ ratiometric
	Art des Ausgangssignales bei Nenndruck	Type of Output Signal at Nominal Pressure	4,5 V
	Nulldrucksignal (Offset)	Zero Pressure Output (Offset)	0,5 V
B	Gesamtfehler/ Druck (Neuteile) -40°C ... -10°C -10°C ... +50°C +50°C ... +85°C	Total Accuracy/ Pressure (BOL) -40°C ... -10°C -10°C ... +50°C +50°C ... +85°C	 max. ± 1,2% FS max. ± 0,8% FS max. ± 1,2% FS
B	Gesamtfehler/ Druck (Lebensdauer) -40°C ... -10°C -10°C ... +50°C +50°C ... +85°C	Total Accuracy/ Pressure (EOL) -40°C ... -10°C -10°C ... +50°C +50°C ... +85°C	 max. ± 1,5% FS / target max. ± 1,0% FS / target max. ± 1,5% FS / target
	Versorgungsspannung	Supply Voltage	5 V ± 0,25 V
	Stromaufnahme	Current Consumption	≤ 10 mA
	Lastwiderstand	Load Resistance	≥ 2,2 kΩ pull down or pull up
	Typ. Lastwiderstand	Typ. Load Resistance	4,7 kΩ
	Lastkapazität	Load Capacitance	≤ 47 nF
	Ansprechzeit T_90	Response Time T_90	< 2 ms
	Max. zulässiger Überdruck	Max. Allowed Pressure	750 bar
	Berstdruck	Burst Pressure	1250 bar
	Betriebstemperatur	Operating Temperature	-40°C ... +85°C
	Lagertemperatur	Storage Temperature	-20°C ... +60°C
	Material Druckstutzen/ Sensorelement Stecker O-Ring Dichtscheibe	Material Pressure Port/ Presure Sensor Module Connector O-Ring Sealing Washer	 1.4435 PBT-GF 30 FKM-80 / R13 T-Ecopur PTFE, porös/ porous
C	Anzugsdrehmoment Einschraubzapfen	Tightening Torque Port	 23 Nm + 2,3 Nm *
	zulässiges Drehmoment Stecker	allowed Torque Connector	 max. 2,0 Nm

Kennlinie/ Transfer Curve

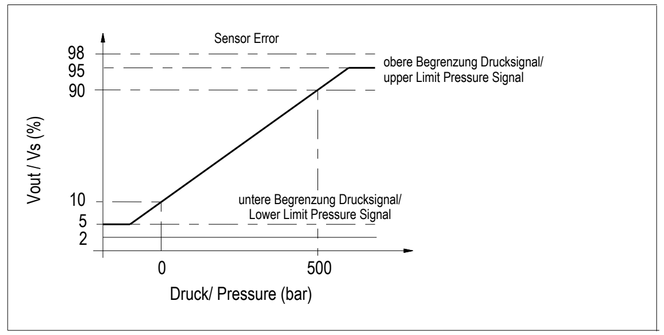

* Anzugsdrehmoment gilt für Gegenkörper aus Aluminiumlegierung, ungeschmiert
* Tightening Torque valid for mating part out of aluminum alloy, non lubricated

Montagehinweis: / Mounting Instruction:

Teile nicht fallen lassen. / Parts do not drop down.
Heruntergefallene Teile dürfen nicht verwendet werden. / Dropped parts must not be used.

Maßgebend ist der deutsche Text.
Only the german-language Version shall be binding.

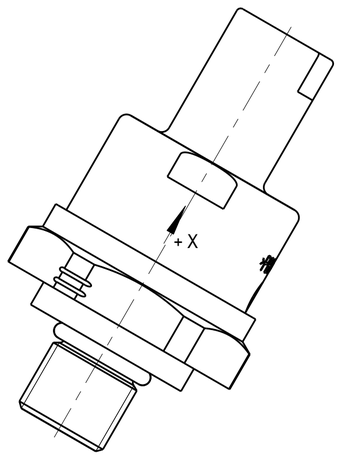

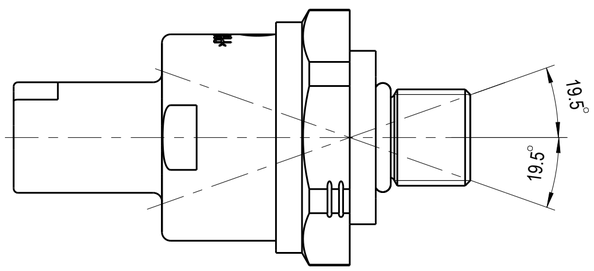

Empfohlene Einbaulage bei Kondenswasser im System
max. Neigungswinkel für Kondenswasserablauf ±19,5° gilt für y- und z-Richtung

Recommended Built-in Orientation for condensation water in system
max. Tilt Angle for Condensation Drain ±19,5° valid for y- and z-Direction

Verwendungsbereich Application	Tolerierung/ Tolerances	Maßstab Scale 2:1	Gewicht Weight 0.055 kg
803189 Freigegeben	ISO 14405 - E DIN ISO 2768-mK Maße/ Dim. mm	Werkstoff/ Material	

	Dat.	Name
Name	26.11.19	Frost
Gepr. Check	26.11.19	Zühlke

Benennung/ Naming: Drucksensor

REV.	Änderung/ Change	Dat.	Name
C	Alternativ O-Ring-Material	17.09.20	Frost
C	Überarbeitung	14.09.20	Frost
C	Anzugsdrehmoment angepasst	03.07.20	Frost
B	Genauigkeiten angepasst	10.06.20	Frost

i2s an Amphenol company — Intelligente Sensorsysteme Dresden GmbH

Zeichnung_Nr./ Drawing Number: 1_100077908C — Iteration 5 — Blatt/Sheet 1 — Size: A2 — 1 Bl./Sh.
Mod.:1_150077841A — Ers. f.:

All rights reserved by I2S-Dresden GmbH. Any reproduction , disclose or use of either is prohibited without the prior approval of I2S-Dresden GmbH.