Diese Konstruktion ist Eigentum der I2S-Dresden GmbH und darf weder kopiert, noch dritten Personen ohne Erlaubnis der I2S-Dresden GmbH übergeben werden.

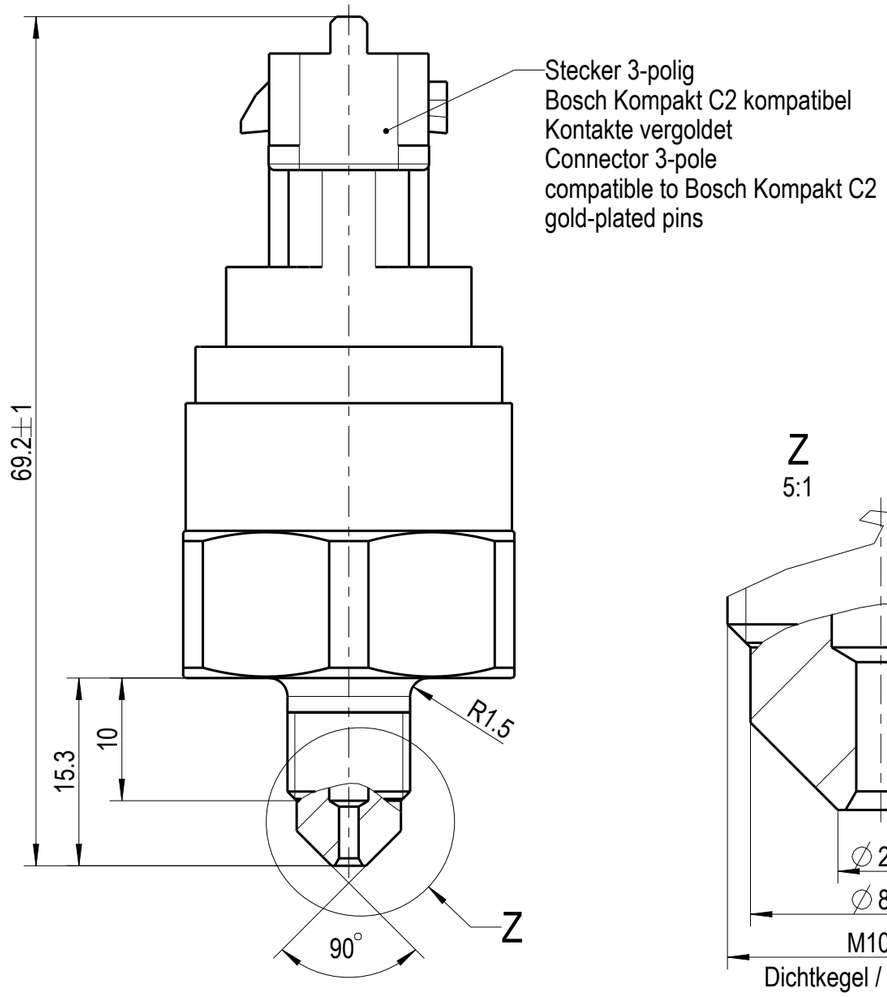


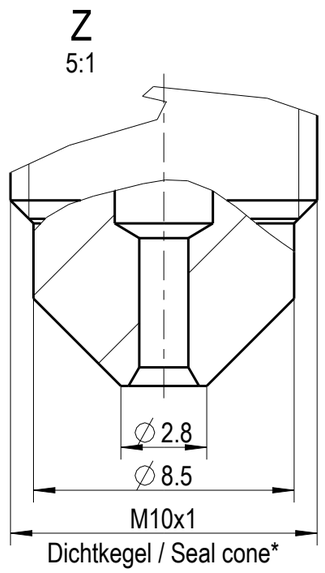


| Deutsch | English | |
|---|---|---|
| Nenndruckbereich | FS-Pressure Range | 0 bar ... 160 bar |
| Druckart | Pressure Type | Sealed Reference |
| Art des Ausgangssignales | Type of Output Signal | ratiometrisch/<br>ratiometric |
| Ausgangsspannung bei Nenndruck | Full-scale Output at Nominal Pressure | 4,5 V |
| Nulldrucksignal (Offset) | Zero Pressure Output (Offset) | 0,5 V |
| Gesamtfehler/ Druck<br>-40°C ... 0°C<br>0°C ... +90°C<br>+90°C ... +125°C | Total Accuracy/ Pressure<br>-40°C ... 0°C<br>0°C ... +90°C<br>+90°C ... +125°C | <br>max. ± 2,0% FS<br>max. ± 1,0% FS<br>max. ± 2,0% FS |
| Versorgungsspannung | Supply Voltage | 5 V ± 0,25 V |
| Stromaufnahme | Current Consumption | < 20 mA |
| Max. zulässiger Überdruck | Max. Allowed Pressure | 320 bar |
| Berstdruck | Burst Pressure | 750 bar |
| Betriebstemperatur | Operating Temperature | -40°C ... +125°C |
| min./ max. Medientemperatur | min./ max. Media Temperature | -40°C ... +125°C |
| Lagertemperatur | Storage Temperature | -20°C ... +60°C |
| Einbaulage | Built-in Orientation | beliebig/ any at all |
| Anzugsdrehmoment | Tightening Torque | max. 15 Nm |
| Material Druckstutzen | Material Pressure Port | 1.4301 |

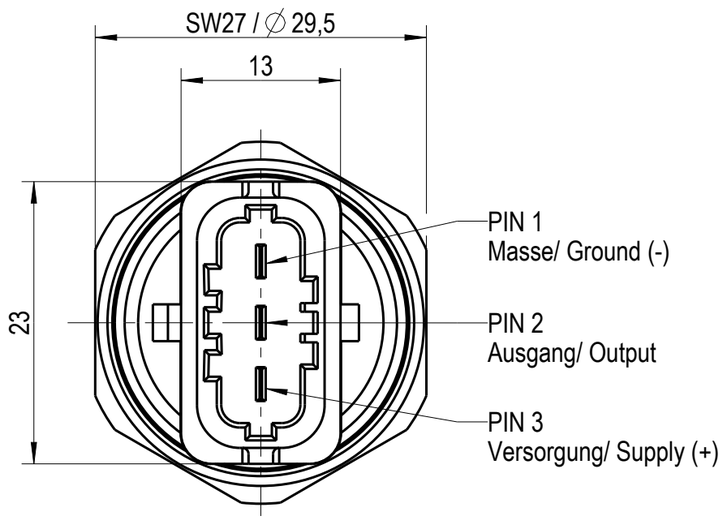


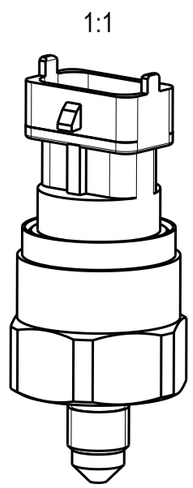


* passend zu Gewindeloch DIN 74235; Form: FL; Ausführung: A
* compatible to tapped hole DIN 74235; Form: FL; Type: A

| | | | |
|---|---|---|---|
| Verwendungsbereich<br>Application<br>803148<br>Freigegeben | Maße/ Dim.<br>mm | Tolerierung/ Tolerances<br>ISO 14405 - Ⓔ<br>DIN ISO 2768-mK | Maßstab<br>Scale 2:1 |
| | | | Gewicht<br>Weight 0.069 kg |
| | | | Werkstoff/ Material |
| | | Dat. / Name | Benennung/ Naming |
| | | Name 16.06.20 Frost | Drucksensor / Pressure Sensor |
| | | Gepr. Check 16.06.20 Zacharias | |
| | | i2s an Amphenol company | Zeichnung_Nr./ Drawing Number: 1_100081820A |
| | | | Iteration 6 |
| | | | Blatt/Sheet 1 |
| | | | Size: A3 |
| | | | 1 Bl./Sh. |
| REV. Änderung/ Change | Dat. | Intelligente Sensorsysteme Dresden GmbH | Mod.:1_150053169A |
| | Name | | Ers. f.: |

All rights reserved by I2S-Dresden GmbH. Any reproduction , disclose or use of either is prohibited without the prior approval of I2S-Dresden GmbH.