Diese Konstruktion ist Eigentum der I2S-Dresden GmbH und darf weder kopiert, noch dritten Personen ohne Erlaubnis der I2S-Dresden GmbH übergeben werden.

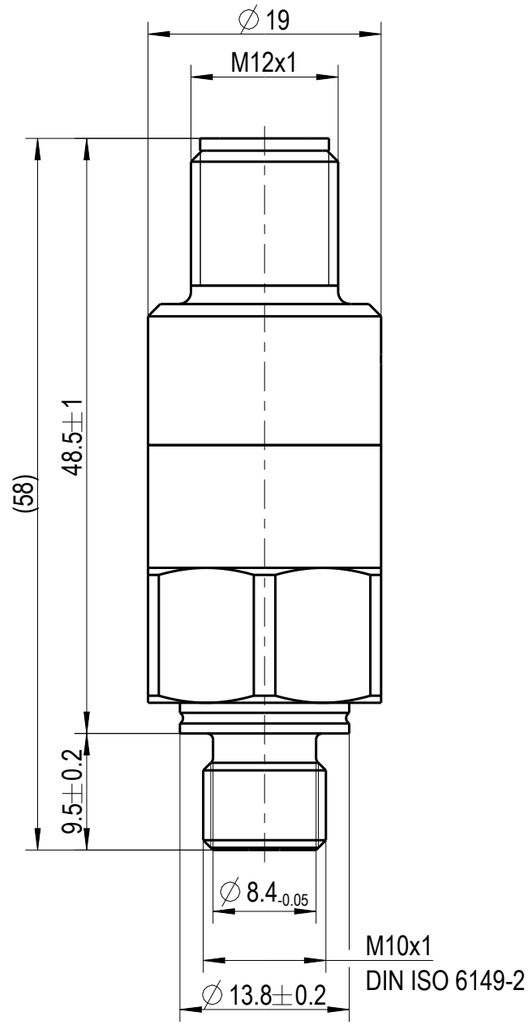

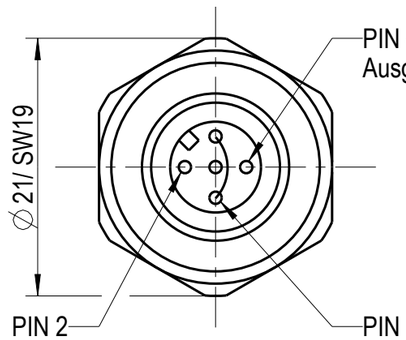

PIN 4
Ausgang/ Output

PIN 2
Versorgung/ Supply (+)

PIN 1 und PIN 3 gebrückt
Masse/ Ground (-)

Deutsch	English	
Nenndruckbereich	FS-Pressure Range	-1 bar ... 5 bar
Druckart	Pressure Type	relativ / relative
Art des Ausgangssignales	Type of Output Signal	nicht ratiometrisch/ non ratiometric
Ausgangsspannung bei Nenndruck	Full-scale Output at Nominal Pressure	10 V
Nulldrucksignal (Offset)	Zero Pressure Output (Offset)	0 V
Gesamtfehler/ Druck -40°C ... +125°C	Total Accuracy/ Pressure -40°C ... +125°C	max. ± 0,5% FS
Versorgungsspannung	Supply Voltage	12 V ... 30 V
Stromaufnahme	Current Consumption	< 20 mA
Max. zulässiger Überdruck	Max. Allowed Pressure	10 bar
Berstdruck	Burst Pressure	15 bar
Betriebstemperatur	Operating Temperature	-40°C ... +125°C
min./ max. Medientemperatur	min./ max. Media Temperature	-40°C ... +125°C
Lagertemperatur	Storage Temperature	-20°C ... +60°C
Einbaulage	Built-in Orientation	beliebig/ any at all
Anzugsdrehmoment	Tightening Torque	max. 15 Nm
Material Druckstutzen	Material Pressure Port	1.4542

Maßgebend ist der deutsche Text.
Only the german-language Version shall be binding.

Verwendungsbereich Application 803140 Freigegeben	Maße/ Dim. mm	Tolerierung/ Tolerances ISO 14405 - Ⓔ DIN ISO 2768-mK	Maßstab Scale 2:1
			Gewicht Weight 0.043 kg
			Werkstoff/ Material

	Dat.	Name
Name	21.07.20	Frost
Gepr. Check	21.07.20	Bose

Benennung/ Naming

Drucksensor / Pressure Sensor

Zeichnung_Nr./ Drawing Number: 1_100082242A

Iteration 3

Blatt/Sheet 1

Size: A3

1 Bl./Sh.

Mod.:1_1501229A

Ers. f.:

i2s an Amphenol company
Intelligente Sensorsysteme Dresden GmbH

REV.	Änderung/ Change	Dat.	Name

All rights reserved by I2S-Dresden GmbH. Any reproduction , disclose or use of either is prohibited without the prior approval of I2S-Dresden GmbH.