Diese Konstruktion ist Eigentum der I2S-Dresden GmbH und darf weder kopiert, noch dritten Personen ohne Erlaubnis der I2S-Dresden GmbH übergeben werden.

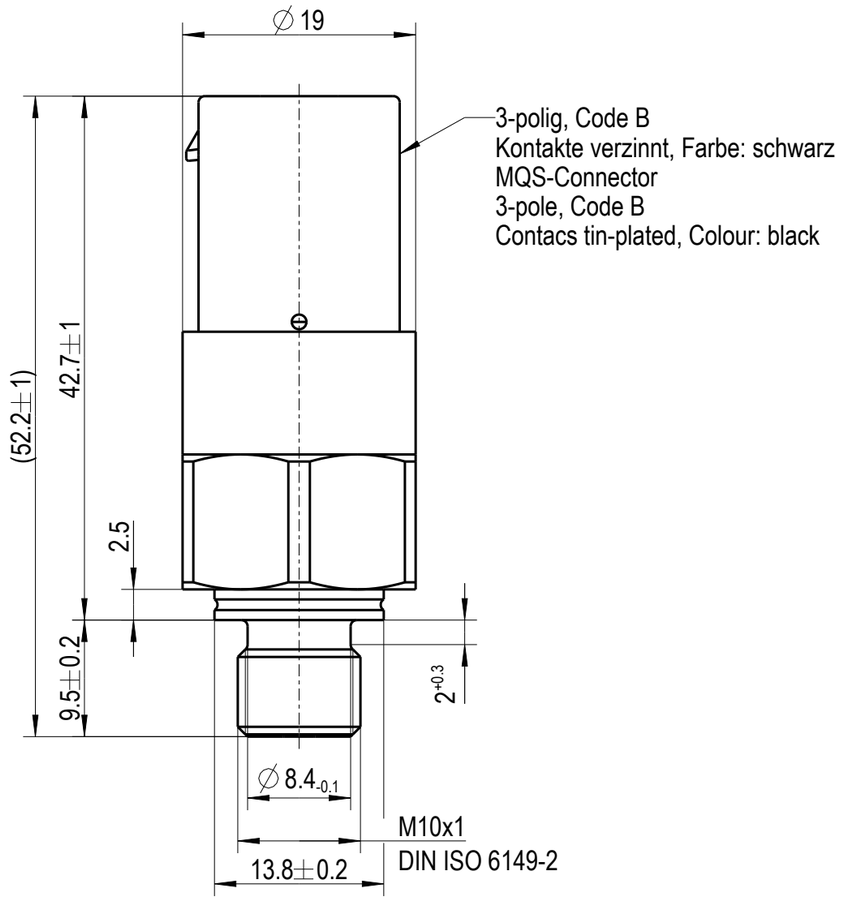

Deutsch	English	
Nenndruckbereich	FS-Pressure Range	-1 bar ... 3 bar
Druckart	Pressure Type	relativ / relative
Art des Ausgangssignales	Type of Output Signal	ratiometrisch/ ratiometric
Ausgangsspannung bei Nenndruck	Full-scale Output at Nominal Pressure	90%
Nulldrucksignal (Offset)	Zero Pressure Output (Offset)	10%
Gesamtfehler/ Druck -40°C ... 0°C 0° C ... +90° C +90° C ... +125° C	Total Accuracy/ Pressure -40° C ... 0° C 0° C ... +90° C +90° C ... +125° C	 max. ± 2,0% FS max. ± 1,0% FS max. ± 2,0% FS
Versorgungsspannung	Supply Voltage	5 V ± 0,25 V
Stromaufnahme	Current Consumption	≤ 16 mA (typ. 8 mA)
Max. Ausgangsstrom	Max. Output Current	4 mA
Lastkapazität	Load Capacitance	< 0,05 F
Max. zulässiger Überdruck	Max. Allowed Over Pressure	6 bar
Berstdruck	Burst Pressure	9 bar
Betriebstemperatur	Operating Temperature	-40°C ... +125°C
min./ max. Medientemperatur	min./ max. Media Temperature	-40°C ... +125°C
Lagertemperatur	Storage Temperature	-20°C ... +50°C
Einbaulage	Built-in Orientation	beliebig/ any at all
Anzugsdrehmoment	Tightening Torque	max. 10 Nm
Material Druckstutzen	Material Pressure Port	1.4542

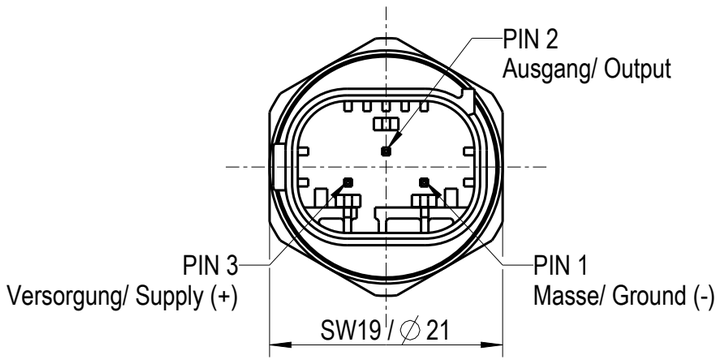

Maßgebend ist der deutsche Text.
Only the german-language Version shall be binding.

Verwendungsbereich Application 803138 Freigegeben	Maße/ Dim. mm	Tolerierung/ Tolerances ISO 14405 - E DIN ISO 2768-mK	Maßstab Scale 2:1
			Gewicht Weight 0.031 kg
			Werkstoff/ Material

	Dat.	Name
Name	21.07.20	Frost
Gepr. Check	21.07.20	Bose

REV.	Änderung/ Change	Dat.	Name
B	Anpassung Genauigkeiten	26.08.22	Frost

i2s an Amphenol company
Intelligente Sensorsysteme Dresden GmbH

Benennung/ Naming
Drucksensor / Pressure Sensor

Zeichnung_Nr./ Drawing Number: 1_100082201B
Iteration 2
Blatt/Sheet 1
Size: A3
1 Bl./Sh.
Mod.:1_1501140C
Ers. f.:

All rights reserved by I2S-Dresden GmbH. Any reproduction , disclose or use of either is prohibited without the prior approval of I2S-Dresden GmbH.