Diese Konstruktion ist Eigentum der I2S-Dresden GmbH und darf weder kopiert, noch dritten Personen ohne Erlaubnis der I2S-Dresden GmbH übergeben werden.

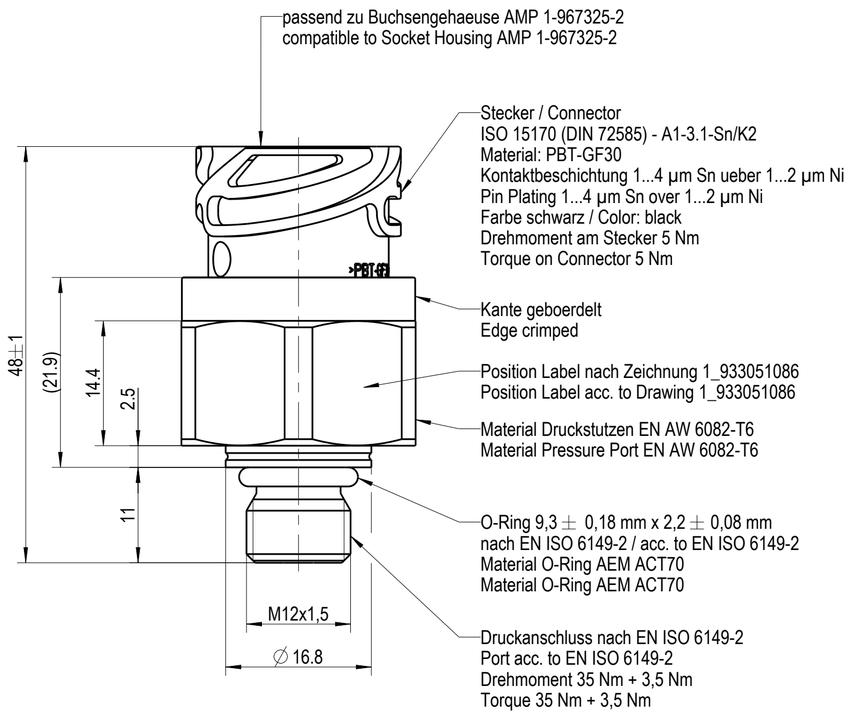

Nenndruckbereiche Druckart	FS-Pressure Ranges Pressure Type	0...12 bar Gage / Gauge
Art des Ausgangssignales	Type of Output Signal	nicht ratiometrisch/ non ratiometric
Ausgangsspannung bei Nenndruck	Full-scale Output at Nominal Pressure	4,50 V
Nulldrucksignal (Offset)	Zero Pressure Output (Offset)	0,50 V
Gesamtfehler/ Druck (Neuteile) -40°C bis -25°C -25°C bis 0°C 0°C bis +100°C +100°C bis +125°C	Total Accuracy/ Pressure (new Parts) -40°C bis -25°C -25°C bis 0°C 0°C bis +100°C +100°C bis +125°C	 max. ± 4,0% FS max. ± 2,5% FS max. ± 1,0% FS max. ± 2,0% FS
Gesamtfehler ueber Lebenszeit -40°C bis -25°C -25°C bis 0°C 0°C bis +100°C +100°C bis +125°C	Total Accuracy over Lifetime -40°C bis -25°C -25°C bis 0°C 0°C bis +100°C +100°C bis +125°C	 max. ± 5,0% FS max. ± 3,5% FS max. ± 1,5% FS max. ± 3,0% FS
obere Betriebstemperatur / Tmax	Upper Operating Temperature / Tmax	+125°C
untere Betriebstemperatur / Tmin	Lower Operating Temperature / Tmin	-40°C
Antwortzeit Druck (10% ... 90%)	Response Time Pressure (10% ... 90%)	< 1.5 msec
Versorgungsspannung (Vs)	Supply Voltage (Vs)	24 V min. 8 V - max. 32 V
Lastwiderstand (pull down) (R_L)	Load Resistance (pull down) (R_L)	>= 4,64 kΩ
Lastkapazitaet (C_L)	Load Capacitance (C_L)	< 0,05 µF
untere Begrenzung	Low Clamp Level	>= 0,3 V
obere Begrenzung	High Clamp Level	<= 4,7 V
max. zulaessiger Ueberdruck	max. Over Pressure	24 bar (dauerhaft/ permanent)
Berstdruck	Burst Pressure	> 36 bar
Einschaltdauer	Power-on Time	< 20 ms
bevorzugte Einbaulage	preferred Built-in Orientation	senkrecht ± 15°/ vertical ±15°
Druckmedium	Pressure Media	Luft, Motoroel, Getriebeoel Air, Engine Oil, Transmission Oil
Material Adapter	Material Adapter	SUS303 (1.4305)
Material Messelement	Material Sensing Element	SUS630 (1.4542)

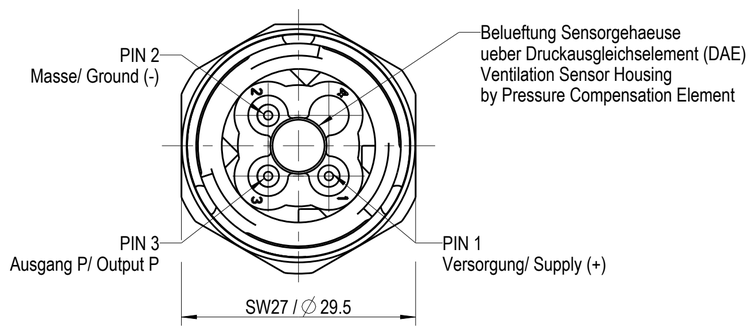

Kennlinie/ Transfer Curve

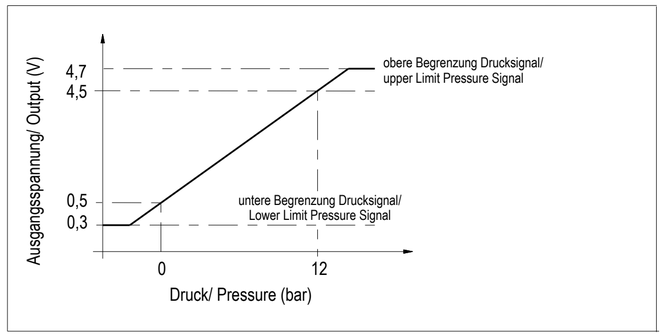

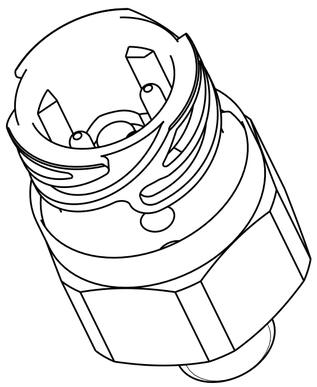

Montagehinweis/ Mounting Instruction:
Teile nicht fallen lassen/ Parts do not drop down
Heruntergefallene Teile duerfen nicht verwendet werden/ Dropped Parts must not be used

Verwendungsbereich Application 802998 Freigegeben	Maße/ Dim. mm	Tolerierung/ Tolerances ISO 14405 - E DIN ISO 2768-mK	Maßstab Scale 2:1
			Gewicht Weight 0.031 kg
			Werkstoff/ Material
		Name / Dat. / Name Name 14.03.18 Frost Gepr. 14.03.18 Sager Check Norm	Benennung/ Naming Drucksensor
B	Kennlinie hinzugefügt	02.07.18 Frost	Intelligente Sensorsysteme Dresden GmbH
REV.	Änderung/ Change	Dat. Name	Zeichnung_Nr./ Drawing Number: 1_100059358B Iteration 2 Blatt/Sheet 1 Size: A2 1 Bl./Sh. Mod.:1_150043546A Ers. f.:

All rights reserved by I2S-Dresden GmbH. Any reproduction , disclose or use of either is prohibited without the prior approval of I2S-Dresden GmbH.